040202700013

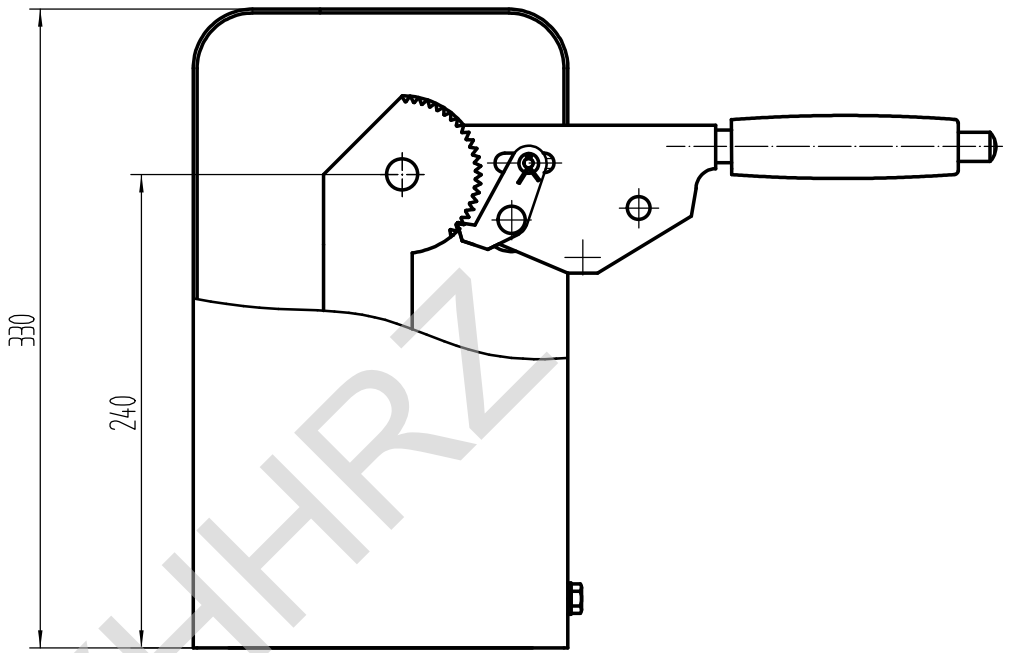

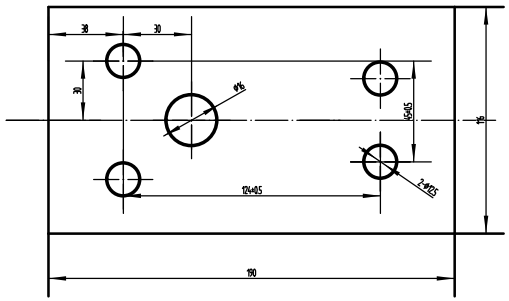

LJ112F

LYHHRZ

借（通）用件登记	
旧底图总号	
底图总号	
签字	
日期	
标准化	日期